funVino®

据付必要寸法図

設置寸法　D620×W595×H610（mm）　放熱スペース

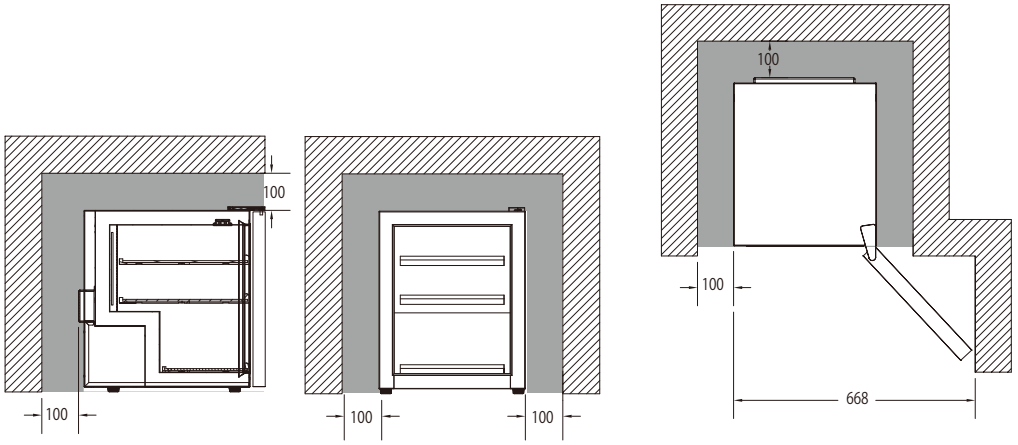

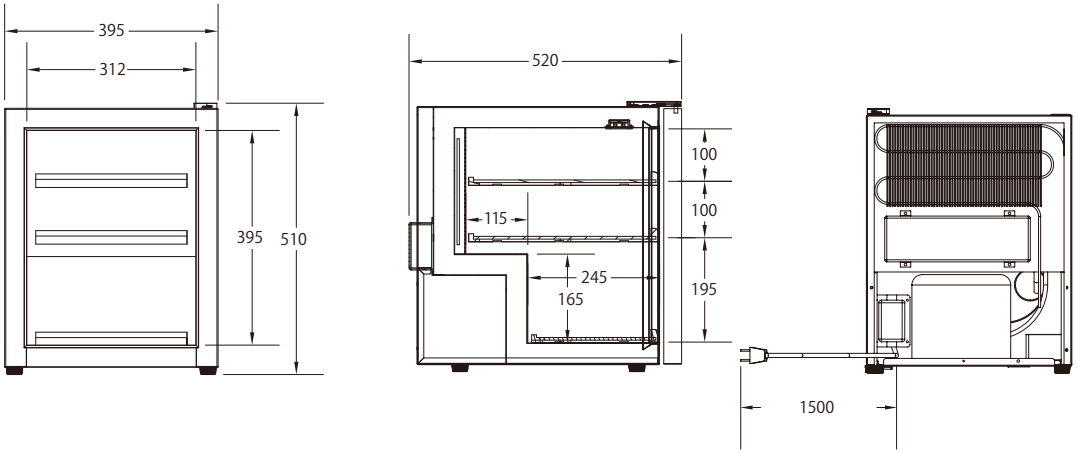

製品名	ファンヴィーノ 12（12 本用）
品番	SW-12
商品番号	6035 ブラック 左把手
外形	W395×D520×H510
内形	W312×D360（最下部 245）×H395
有効内容積	35L
条件	外気温 25℃の場合
設定可能温度帯	7℃～18℃
冷却方式	コンプレッサー方式
冷媒	R600a（ノンフロン）
庫内灯	白色 LED インテリアライト
温度表示・制御	デジタルコントロールパネル
電圧・周波数	100V・50/60Hz
電動機定格消費電力	80W
年間消費電力量	164.2kw
付属品	スライドラック ×2、ベースラック ×1、鍵なし
製品重量	約 25kg
ワイン収納	12 本（ボルドー型レギュラーボトル換算）
電源コード	1.5m
JAN	4520529 060355

作成日　2013/2/

GLOBAL CO.,LTD.　株式会社 グローバル