funVino®
ファンヴィーノ

据付必要寸法図

設置寸法　W515×D525×H740（mm）　放熱スペース

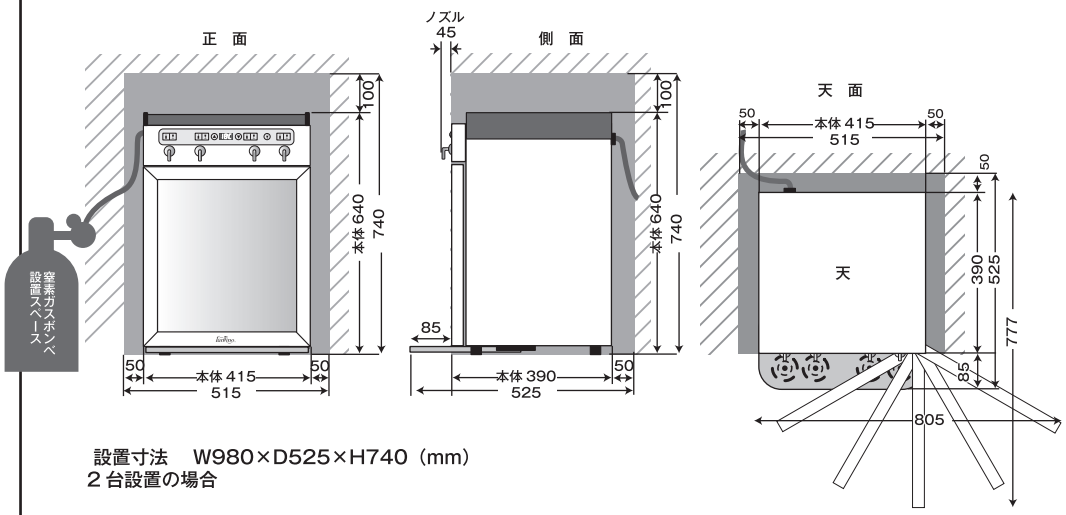

設置寸法　W980×D525×H740（mm）
２台設置の場合

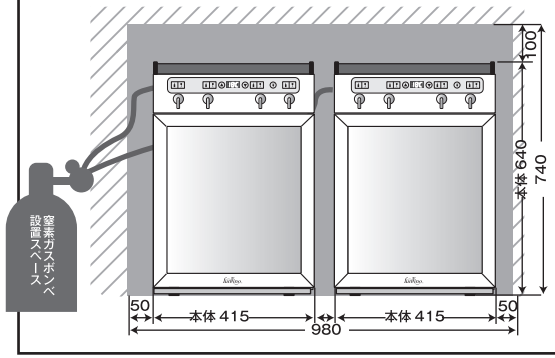

放熱スペース以外にも窒素ガスボンベを設置するスペースも必要です。

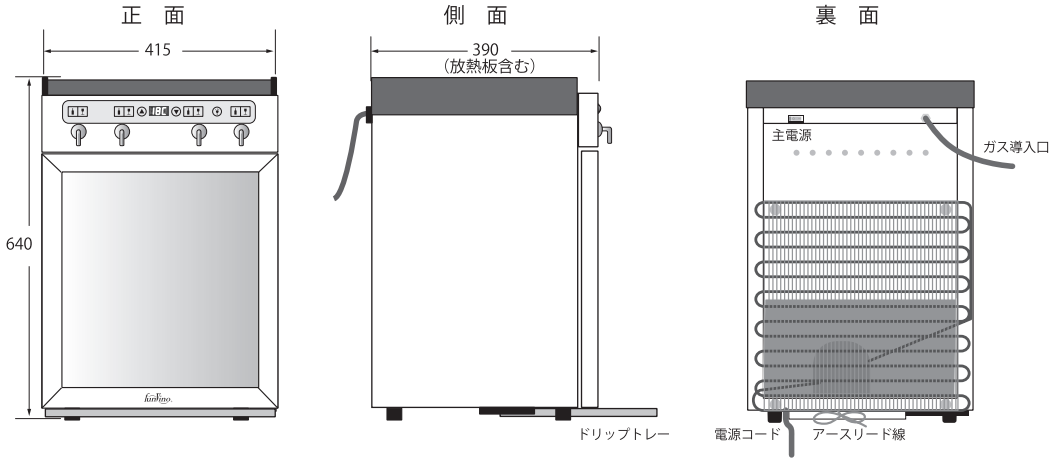

製品名	ファンヴィーノ ワインサーバー（4本用）
品番	SC-4B
商品番号	07705
外形	W415×D475×H640
内形	W350×D120×H400
条件	外気温 25℃の場合
設定可能温度帯	5℃～18℃
冷却方式	コンプレッサー方式
冷媒	R600a（ノンフロン）
庫内灯	白色 LED インテリアライト
温度表示・制御	デジタルコントロールパネル
電圧・周波数	100V・50/60Hz
電動機定格消費電力	95W
年間消費電力量	256kWh
付属品	圧力調整器 ×1、ガスホース ×1、ノズル ×4、排水トレー ×1、ドリップトレー ×1
製品重量	約 30kg
ワイン収納	4本（ボルドー型レギュラーボトル換算）
電源コード	1.6m

作成日　2023/7/

GLOBAL CO.,LTD.　株式会社 グローバル