funVino®
ファンヴィーノ

据付必要寸法図

設置寸法　W905×D600×H795（mm）　放熱スペース

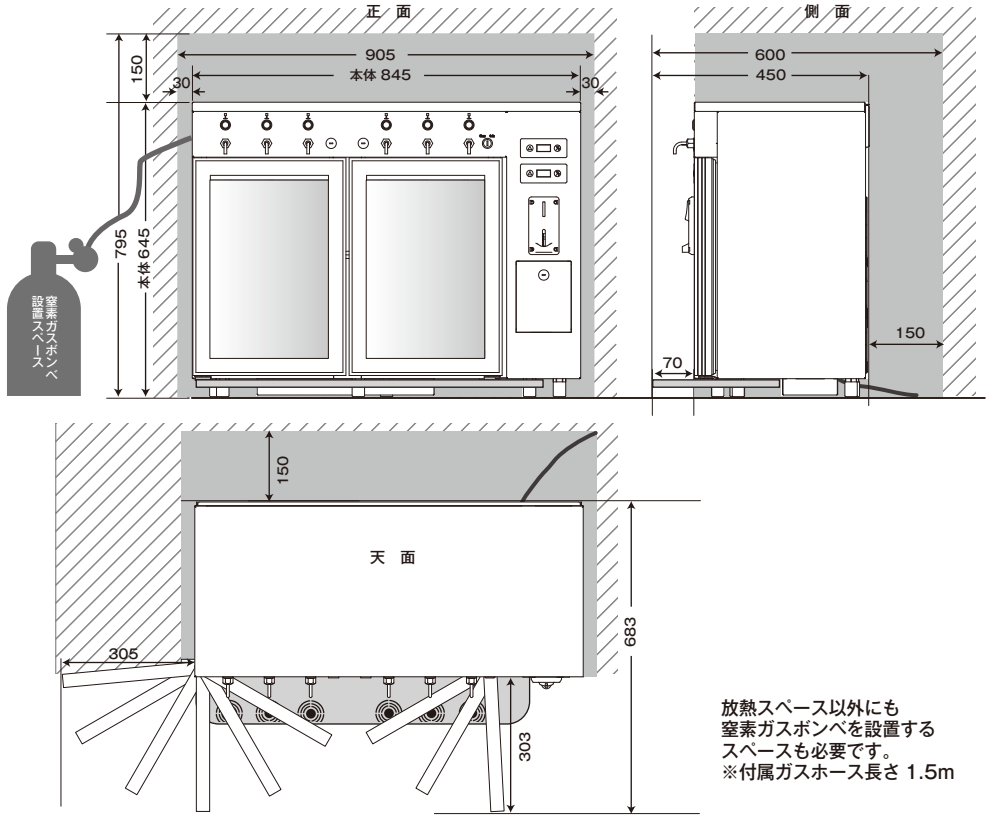

放熱スペース以外にも
窒素ガスボンベを設置する
スペースも必要です。
※付属ガスホース長さ 1.5m

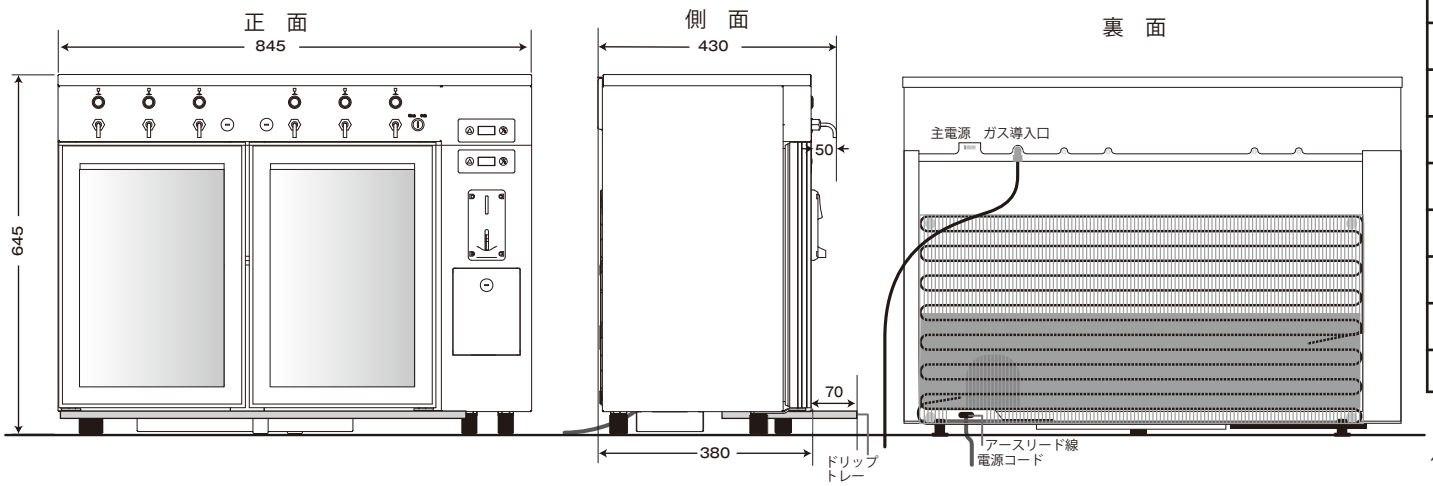

製品名	ファンヴィーノ コイン式 ワイン・Sake サーバー（6 本用）
品番	SC-6T
商品番号	07706
外形	W845×D450×H645
内形	W270×D150×H410（左右庫共通）
条件	外気温 25℃の場合
設定可能温度帯	5 ℃～ 18℃
冷却方式	コンプレッサー方式
冷媒	R600a（ノンフロン）
庫内灯	白色 LED インテリアライト
温度表示・制御	デジタルコントロールパネル
電圧・周波数	100V・50/60Hz
電動機定格消費電力	180W
年間消費電力量	520kWh
付属品	圧力調整器 ×1、ガスホース ×1、ノズル ×6、 ドリップトレー ×1、鍵 2 種、コイン 100 枚
製品重量	約 50kg
ワイン収納	6 本（ボルドー型レギュラーボトル換算）
電源コード	1.6m

作成日　2023/07/

GLOBAL CO.,LTD.　株式会社 グローバル