据付必要寸法図　　設置寸法　W655×D710×H1245（mm）　　放熱スペース　　※転倒防止金具を取り付けた場合の図面です。

funVino. Brilliant ブリリアント

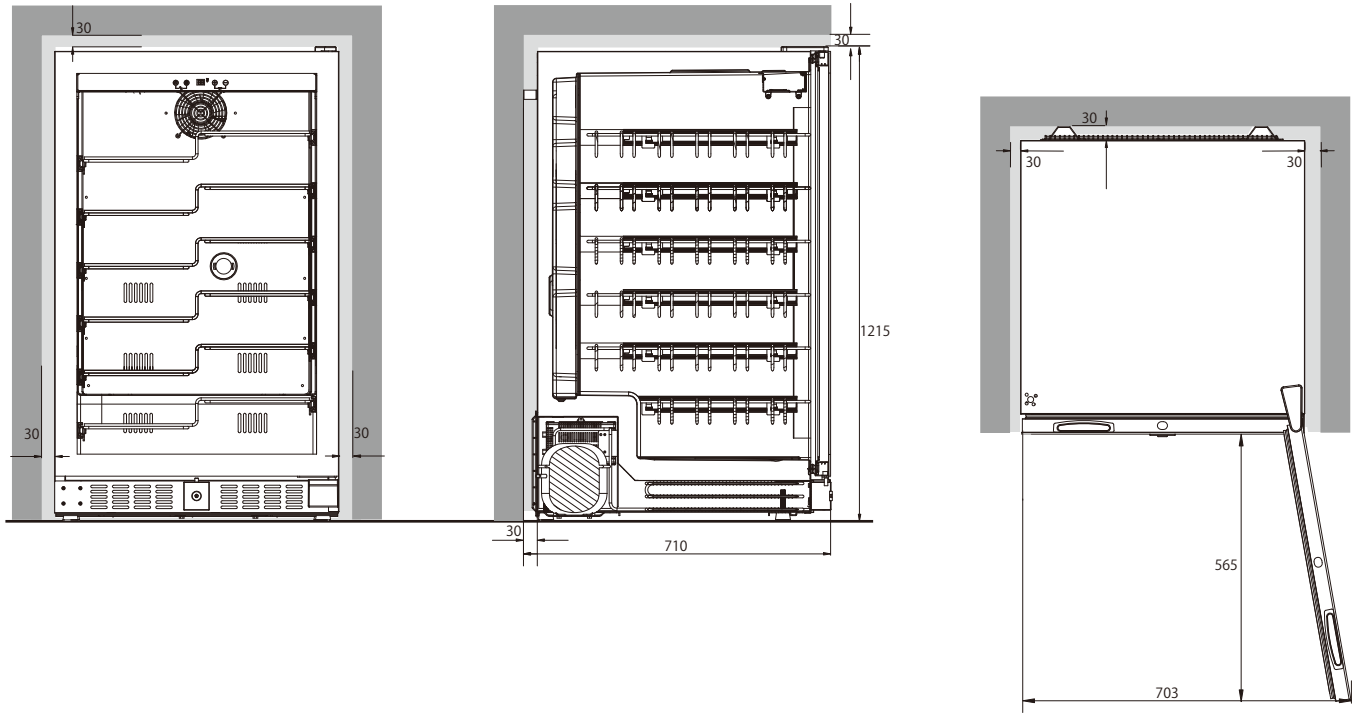

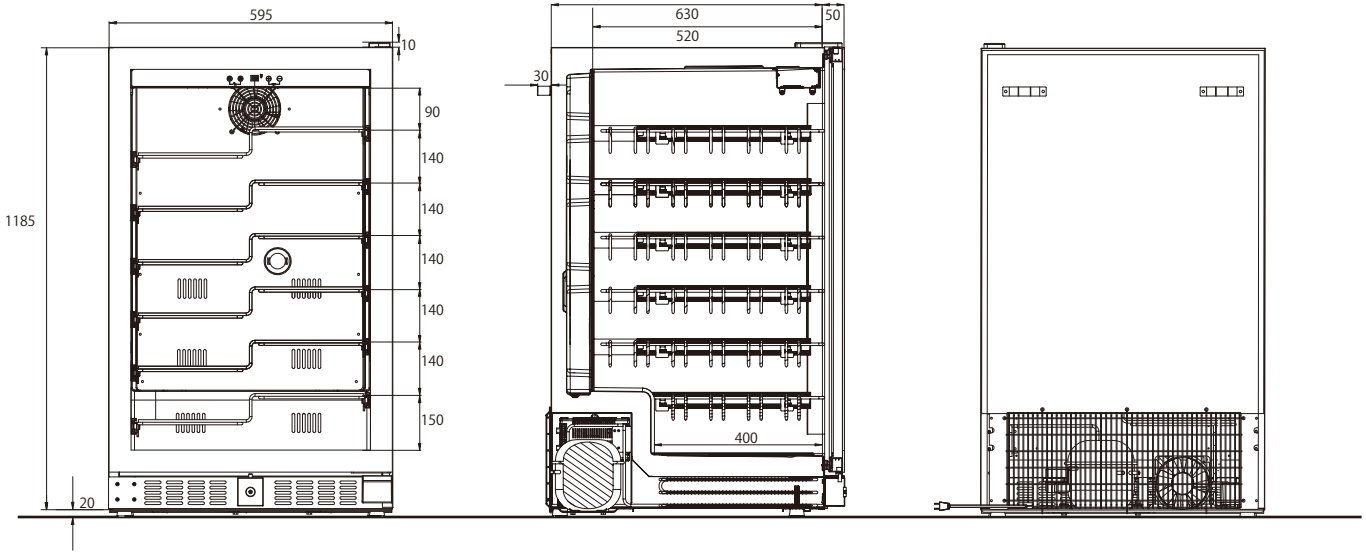

製品名	ファンヴィーノ ブリリアント 70
品番	BU-258N
外形	W595×D680×H1215
内形	W500×D530（最下部 400）×H1008
有効内容積	258L
条件	外気温 25℃の場合
設定可能温度帯	5℃～22℃（推奨温度 7℃～18℃）
冷却方式	コンプレッサー方式
冷媒	R600a（26g）（ノンフロン）
庫内灯	2色切替 LED インテリアライト
温度表示・制御	デジタルコントロールパネル
電圧・周波数	100V・50/60Hz
電動機定格消費電力	170w
年間消費電力	223kw
付属品	スライドラック×6、鍵、転倒防止金具 ×2
製品重量	約 85kg
ワイン収納	70 本(ボルドー型レギュラーボトル換算)
電源コード	2.2m

作成日　2023/9

GLOBAL CO.,LTD.　株式会社 グローバル