シャンブレア
承認図

据付必要寸法図

設置寸法　W700×D665×H990（mm）
本体サイズ：W600×D615×H890

放熱スペース

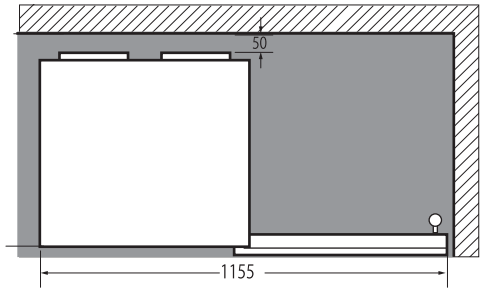

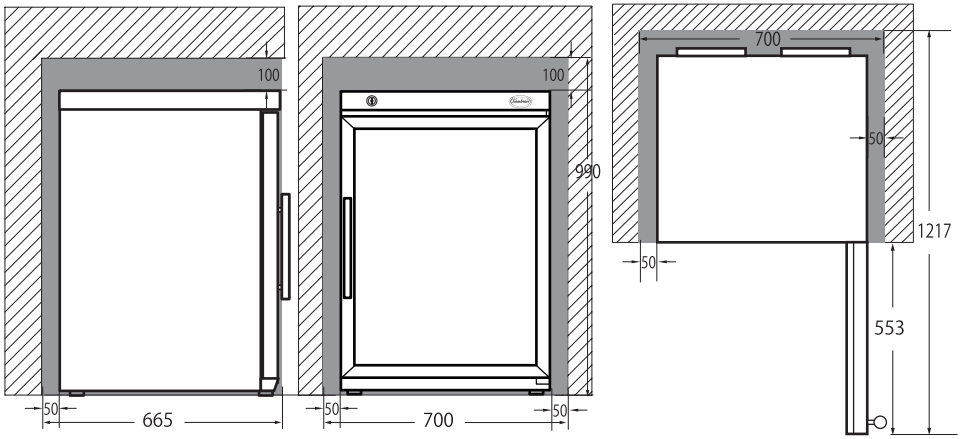

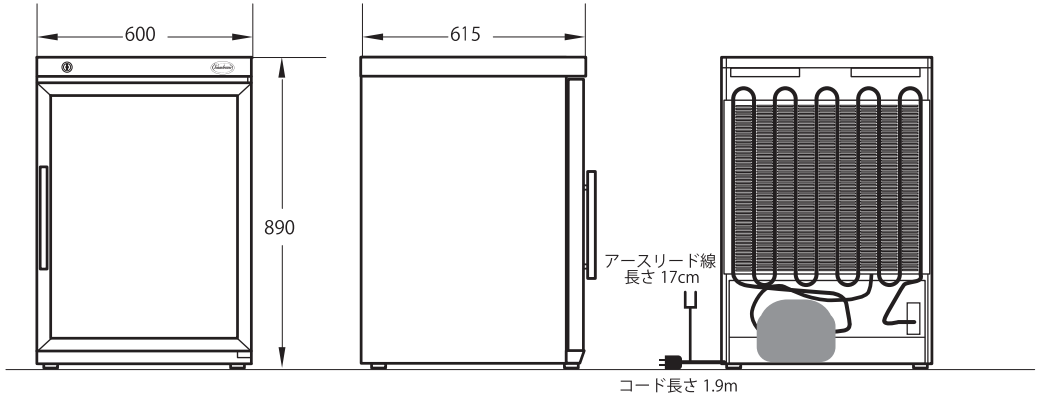

製品名	シャンブレアプレミアム60
型番	PROF100
商品番号	6015R 左把手 /6015L 右把手
外形	W600×D615×H890
内形	W510×D450（最下部290）×H715
有効内容積	151L
条件	外気温 25℃の場合
設定可能温度帯	7℃～20℃
理想設置環境温度	10℃～38℃
冷却方式	コンプレッサー方式
冷媒	R600a（ノンフロン）
庫内灯	白色 LED インテリアライト
温度表示・制御	デジタルコントロールパネル
電圧・周波数	100V・50/60Hz
電動機定格消費電力	100W
年間消費電力量	146kw
付属品	ラック ×4、鍵付き
製品重量	約 50kg
ワイン収納	約 60 本（ボルドー型レギュラーボトル換算）
電源コード	1.9m

作成日　2018/7/

株式会社 グローバル

シャンブレア
承認図

据付必要寸法図

放熱スペース

1台 設置寸法
W700×D665×H990 (mm)
本体サイズ：W600×D615×H890

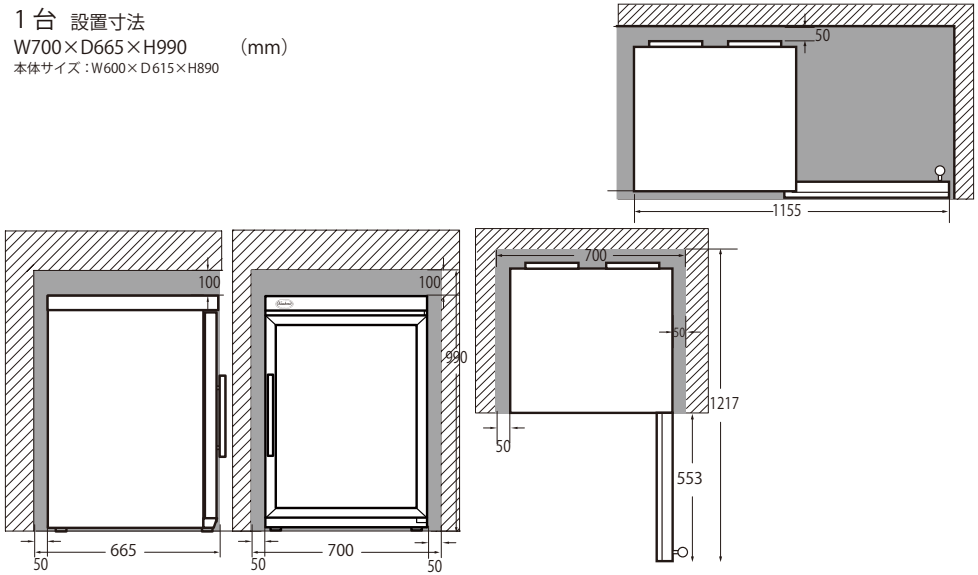

2台積み 設置寸法
W700×D665×H1880

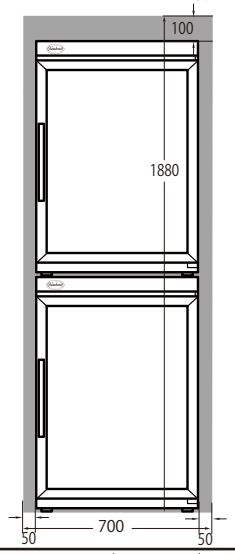

2台積み ×2 設置寸法
W1300×D665×H1880

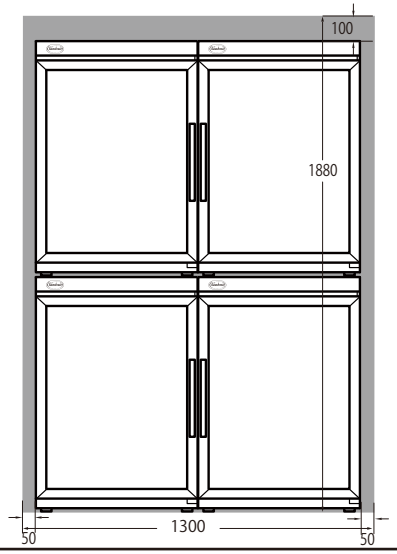

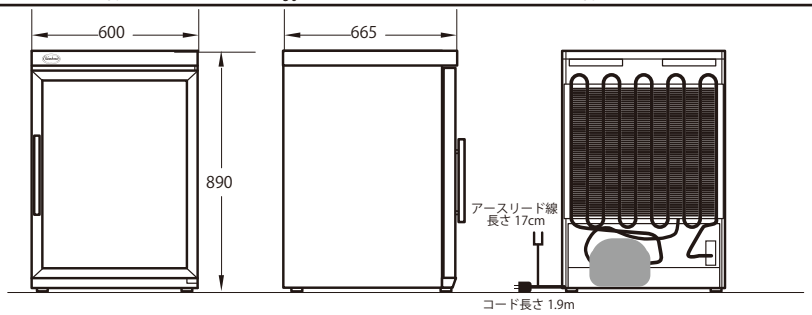

製品名	シャンブレアプレミアム60
型番	PROF100
商品番号	6015R 左把手 /6015L 右把手
外形	W600×D615×H890
内形	W510×D450（最下部290）×H715
有効内容積	151L
条件	外気温 25℃の場合
設定可能温度帯	7℃～20℃
理想設置環境温度	10℃～38℃
冷却方式	コンプレッサー方式
冷媒	R600a（ノンフロン）
庫内灯	白色 LED インテリアライト
温度表示・制御	デジタルコントロールパネル
電圧・周波数	100V・50/60Hz
電動機定格消費電力	100W
年間消費電力量	146kw
付属品	ラック ×4、鍵付き
製品重量	約 50kg
ワイン収納	約 60 本（ボルドー型レギュラーボトル換算）
電源コード	1.9m

作成日 2016/1/

株式会社 グローバル

シャンブレア
承認図

据付必要寸法図

放熱スペース

1台 設置寸法
W700×D665×H990 (mm)
本体サイズ：W600×D615×H890

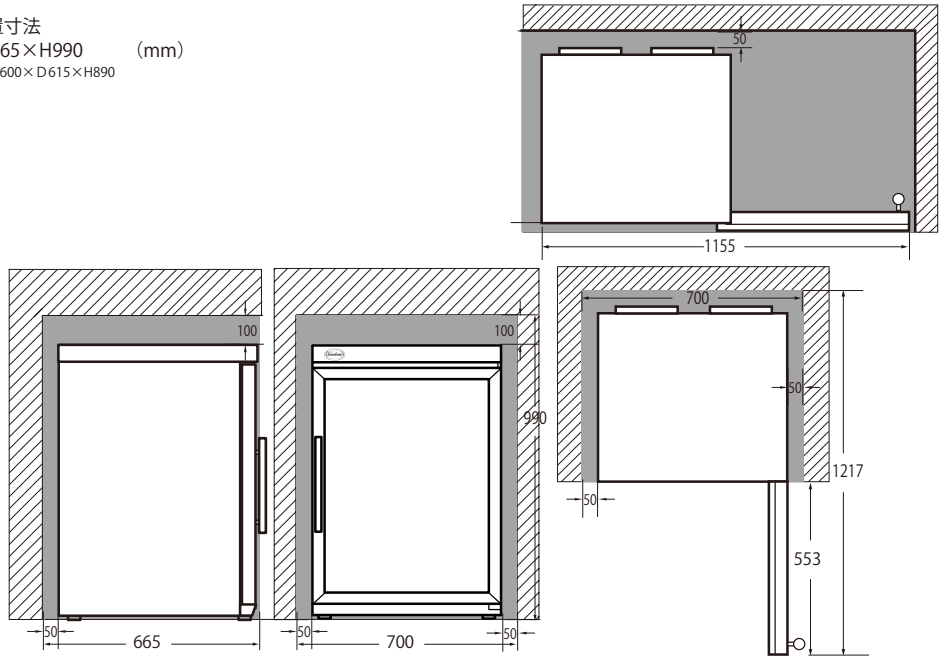

3台平置き 設置寸法
W1930×D665×H990 (mm)
本体サイズ：W1800×D615×H890
※ドアの開閉をスムーズに行うために
右ヒンジと左ヒンジのセラーの間は
30mm 以上空けてください。

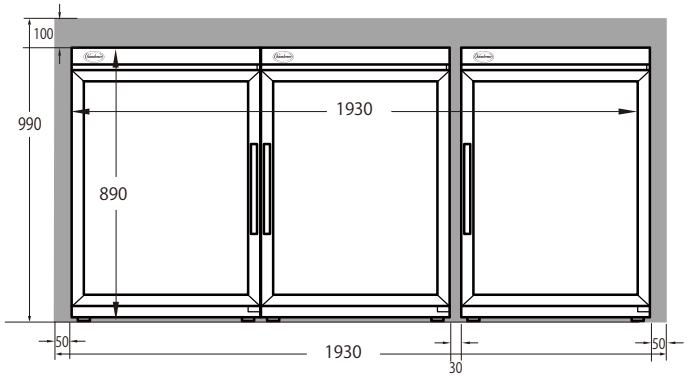

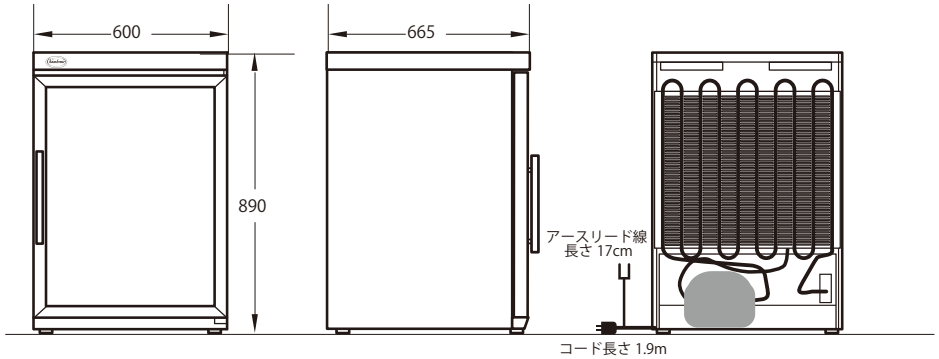

製品名	シャンブレアプレミアム60
型番	PROF100
商品番号	6015R 左把手 /6015L 右把手
外形	W600×D615×H890
内形	W510×D450（最下部290）×H715
有効内容積	151L
条件	外気温 25℃の場合
設定可能温度帯	7℃～20℃
理想設置環境温度	10℃～38℃
冷却方式	コンプレッサー方式
冷媒	R600a（ノンフロン）
庫内灯	白色 LED インテリアライト
温度表示・制御	デジタルコントロールパネル
電圧・周波数	100V・50/60Hz
電動機定格消費電力	100W
年間消費電力量	146kw
付属品	ラック ×4、鍵付き
製品重量	約 50kg
ワイン収納	約 60 本（ボルドー型レギュラーボトル換算）
電源コード	1.9m

作成日 2016/1/

GLOBAL CO.,LTD.
株式会社 グローバル