funVino®

## 据付必要寸法図

設置寸法　W615×D525×H740（mm）　放熱スペース

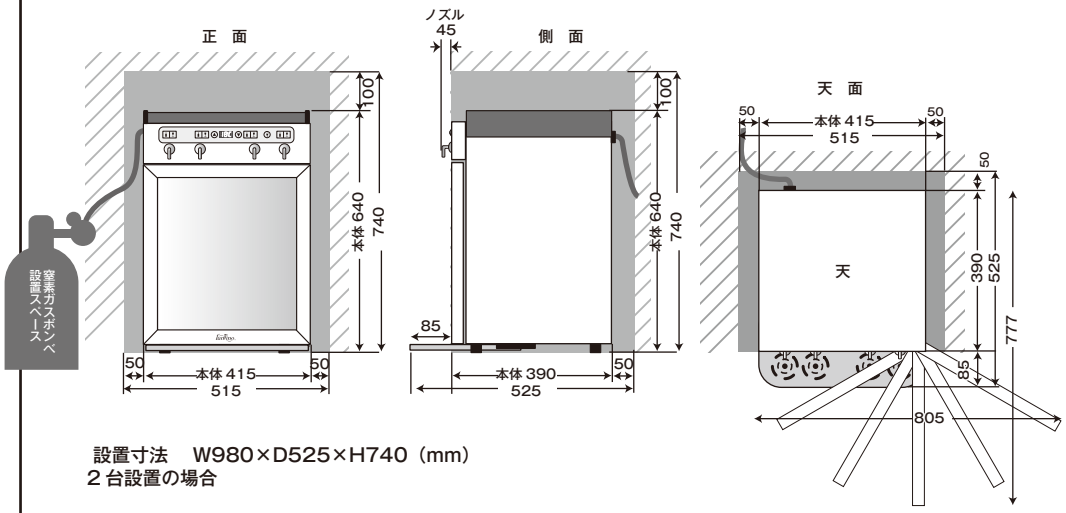


設置寸法　W980×D525×H740（mm）
２台設置の場合

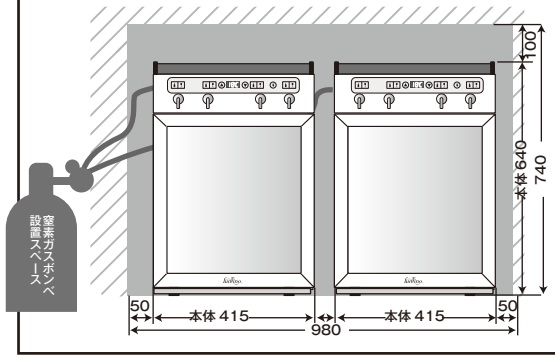


放熱スペース以外にも窒素ガスボンベを設置するスペースも必要です。

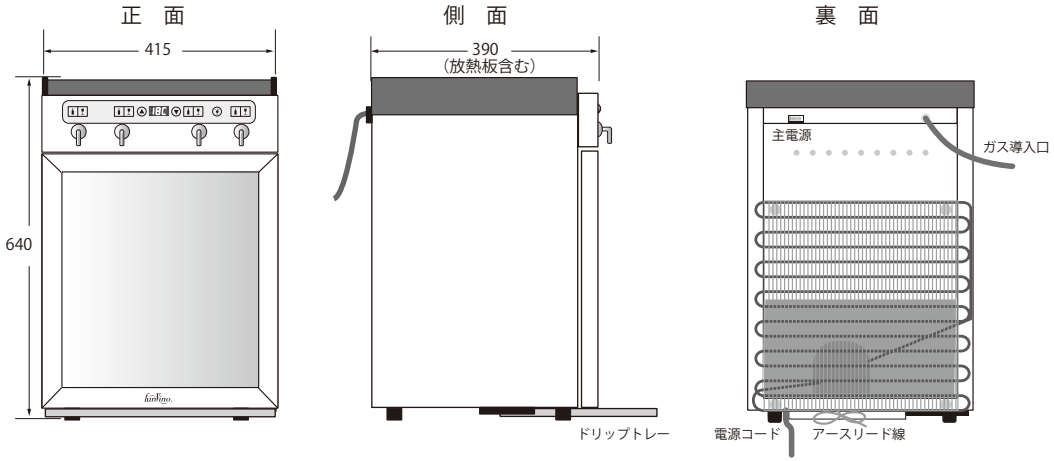


| | |
|---|---|
| 製品名 | ファンヴィーノ ワインサーバー（4本用） |
| 品番 | SC-4B |
| 商品番号 | 07705 |
| 外形 | W415×D475×H640 |
| 内形 | W350×D120×H400 |
| 条件 | 外気温 25℃の場合 |
| 設定可能温度帯 | 5℃～18℃ |
| 冷却方式 | コンプレッサー方式 |
| 冷媒 | R600a（ノンフロン） |
| 庫内灯 | 白色 LED インテリアライト |
| 温度表示・制御 | デジタルコントロールパネル |
| 電圧・周波数 | 100V・50/60Hz |
| 電動機定格消費電力 | 95W |
| 年間消費電力量 | 256kWh |
| 付属品 | 圧力調整器 ×1、ガスホース ×1、ノズル ×4、排水トレー ×1、ドリップトレー ×1 |
| 製品重量 | 約 30kg |
| ワイン収納 | 4本（ボルドー型レギュラーボトル換算） |
| 電源コード | 1.6m |
| | |
| | |
| | |
| | |
| | |
| | |
| | |
| | |
| | |
| | |

作成日　2023/7/

GLOBAL CO.,LTD.　株式会社 グローバル